Code article D0594

PORCHER

OKYRIS
Mitigeur évier monotrou

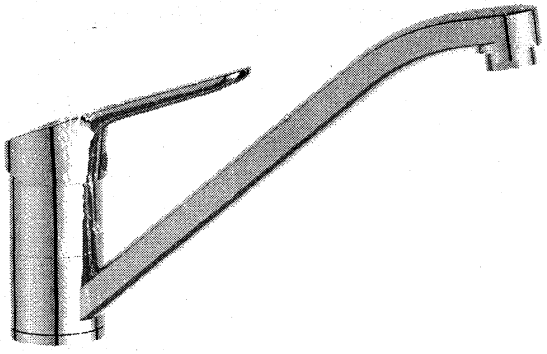

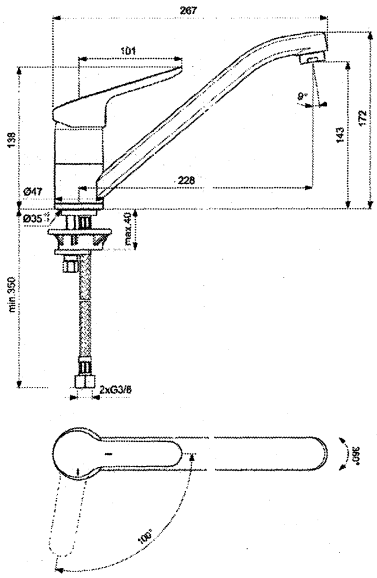

Mitigeur évier monotrou
Bec orientable avec aérateur encastré et limiteur de débit 50% déverouillable
Cartouche Ø 38 mm Firmaflow®
Flexibles d'alimentation pex 3/8" 350mm
Système de fixation rapide EASY-FIX
BlueStart : ouverture eau froide en position

Classement : IA E1 C3 A2 U3

Hauteur sous aérateur 143 mm
Hauteur totale 172 mm
Projection 228 mm

FINITIONS*

AA

* AA = Chrome (AA)

NORMES ET ENVIRONNEMMENT

Ideal Standard France - Showroom Paris
41 Rue Berger, 75001 Paris, France - Tel: + 33 1 44 88 96 96 - Email: showroomparis@idealstandard.com